Critérios de Desenho

Hachura

Foi incluído critério que permite que a parte da "seção que morre" de um pilar seja hachurada. Este tipo de detalhamento é útil no caso de pilares que mudam de seção e onde o engenheiro estrutural queira deixar mais claro no desenho do pilar o modo com que as seções inferior e superior se sobrepõem. A seguir são apresentados dois exemplos simples do uso deste critério:

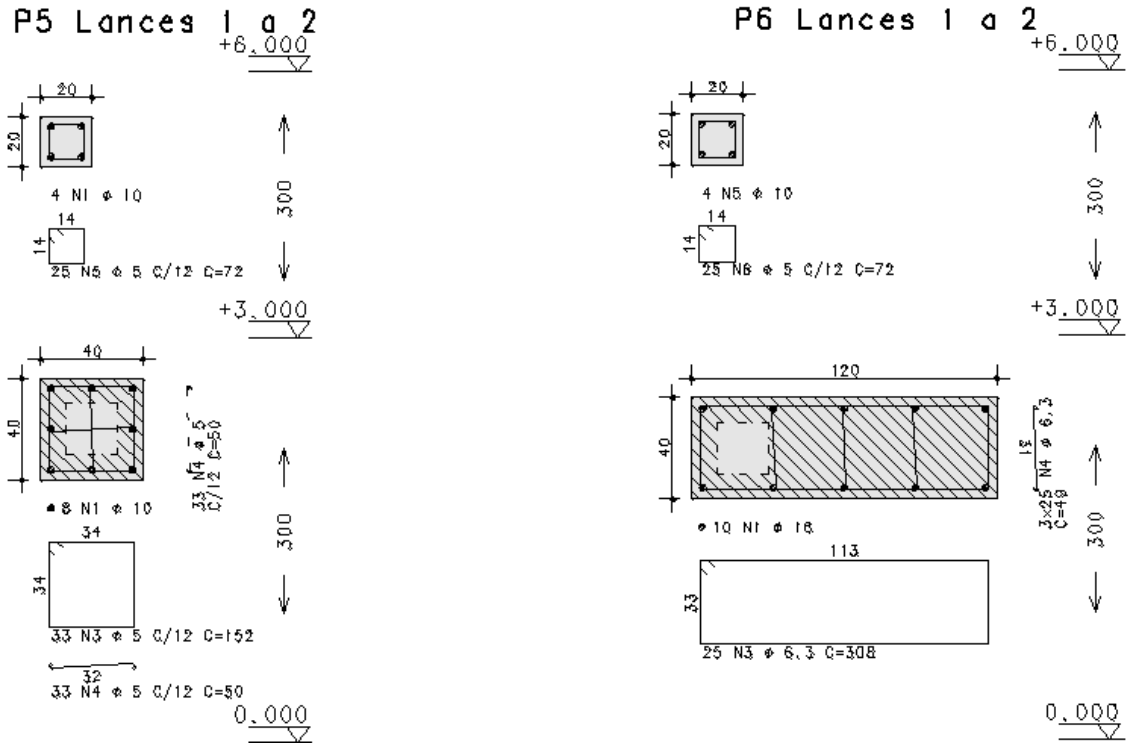

Critérios de desenho

Os critérios de projeto que controlam o desenho das hachuras estão definidos no arquivo de critérios gerais de desenho. Para acessar este critério, no Gerenciador, ativar o TQS Pilar e executar "Editar" - "Critérios" - "Projeto" - "Desenho - "Planta de pilares" - "Planta de pilares" - "Hachura da seção que morre/segue".

Existem quatro opções para a definição deste critério. A seguir são apresentados exemplos do comportamento de cada uma destas opções:

Não hachurar:

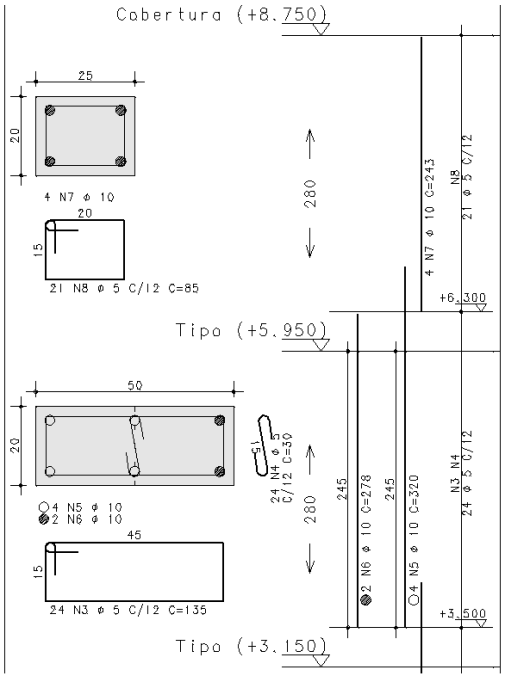

Hachurar seção que morre:

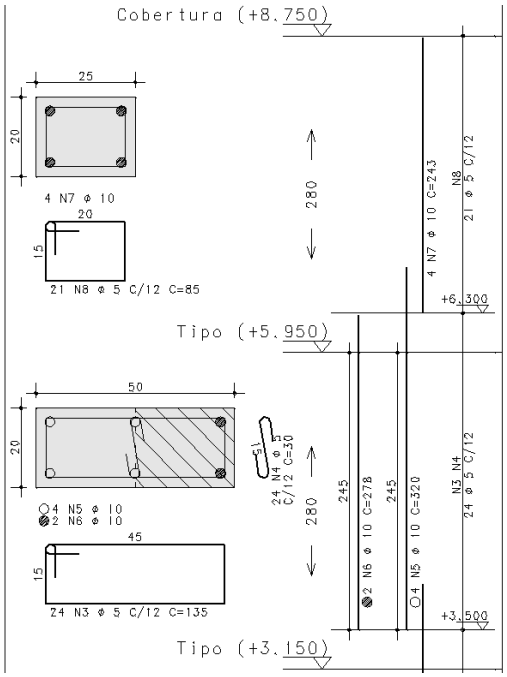

Hachurar seção que segue:

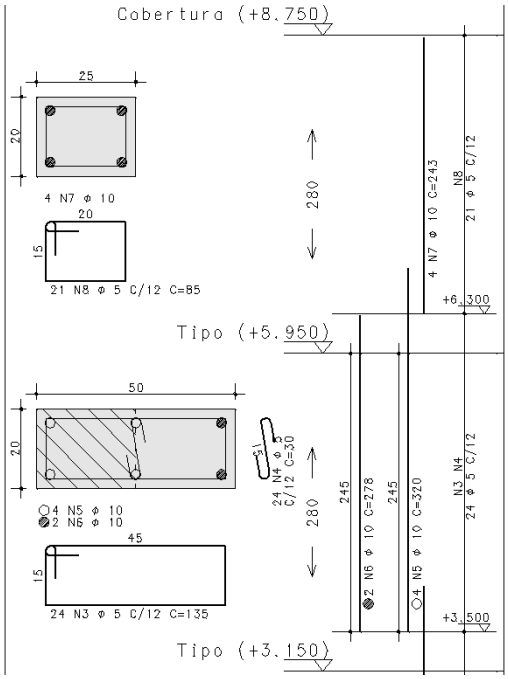

Poligonal na seção que segue:

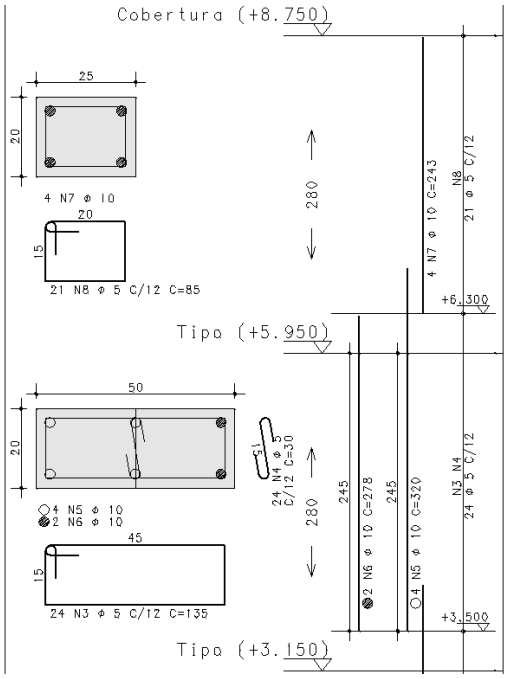

No caso do último item ser selecionado, poligonal será plotada de acordo com as definições do seu nível de plotagem.

Atributos do desenho

As características das linhas de hachura são definidas no arquivo de critérios de atributos de desenho. Caso o usuário queira alterar alguma destas características deverá, no Gerenciador, ativar o TQS Pilar e executar "Editar" - "Critérios" - "Desenho" - "Atributos de desenho".

Na aba "Níveis" é possível encontrar o item "Hachura da seção que morre / segue".

Nível de desenho do símbolo de nível do piso

Foi incluído critério que permite definir o nível de desenho das flechas que indicam o nível dos pisos. A seguir é indicado este símbolo:

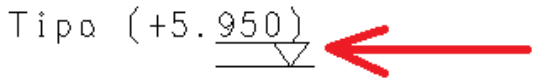

Critérios de desenho

Caso o usuário queira alterar o nível de desenho deverá, no Gerenciador, ativar o TQS Pilar e executar "Editar" - "Critérios" - "Desenho" - "Atributos de desenho".

Na aba "Níveis" é possível encontrar o item "Flecha de nível do pavimento".

Nível de desenho das setas de cotagem do pé-direito

Foi incluído critério que permite definir o nível de desenho das setas de cotagem do pé-direito do piso. A seguir é indicada esta seta:

Critérios de desenho

Caso o usuário queira alterar o nível de desenho deverá, no Gerenciador, ativar o TQS Pilar e executar "Editar" - "Critérios" - "Desenho" - "Atributos de desenho".

Na aba "Níveis" é possível encontrar o item "Flechas do pé-direito".

Nível do estribo repetido

Foi incluído critério que permite definir o nível de desenho dos estribos repetidos.

Critérios de desenho

Os critérios de projeto que controlam o desenho do nível do pavimento estão definidos no arquivo de critérios do pilar. Para acessar este critério, no Gerenciador, ativar o TQS Pilar e executar "Editar" - "Critérios" - "Desenho" - "Níveis" - "Estribos repetido tracejado".